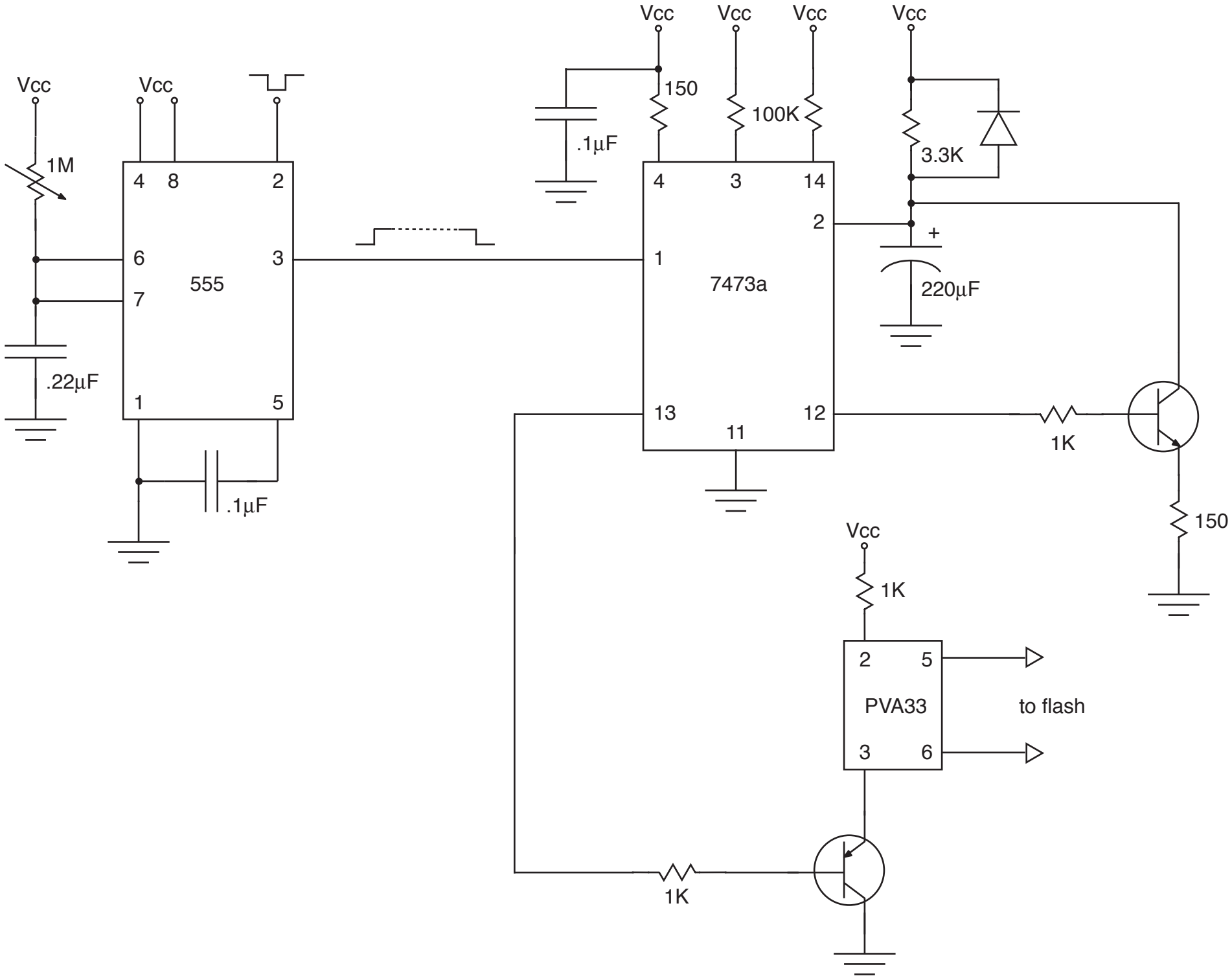
Vcc
Vcc
1M
4
8
2
6
3
7
555
.22µF
1
5
.1µF
Vcc
Vcc
Vcc
Vcc
150
100K
.1µF
3.3K
4
3
14
2
+
1
7473a
220µF
13
12
11
1K
150
Vcc
1K
2
5
PVA33
to flash
3
6
1K