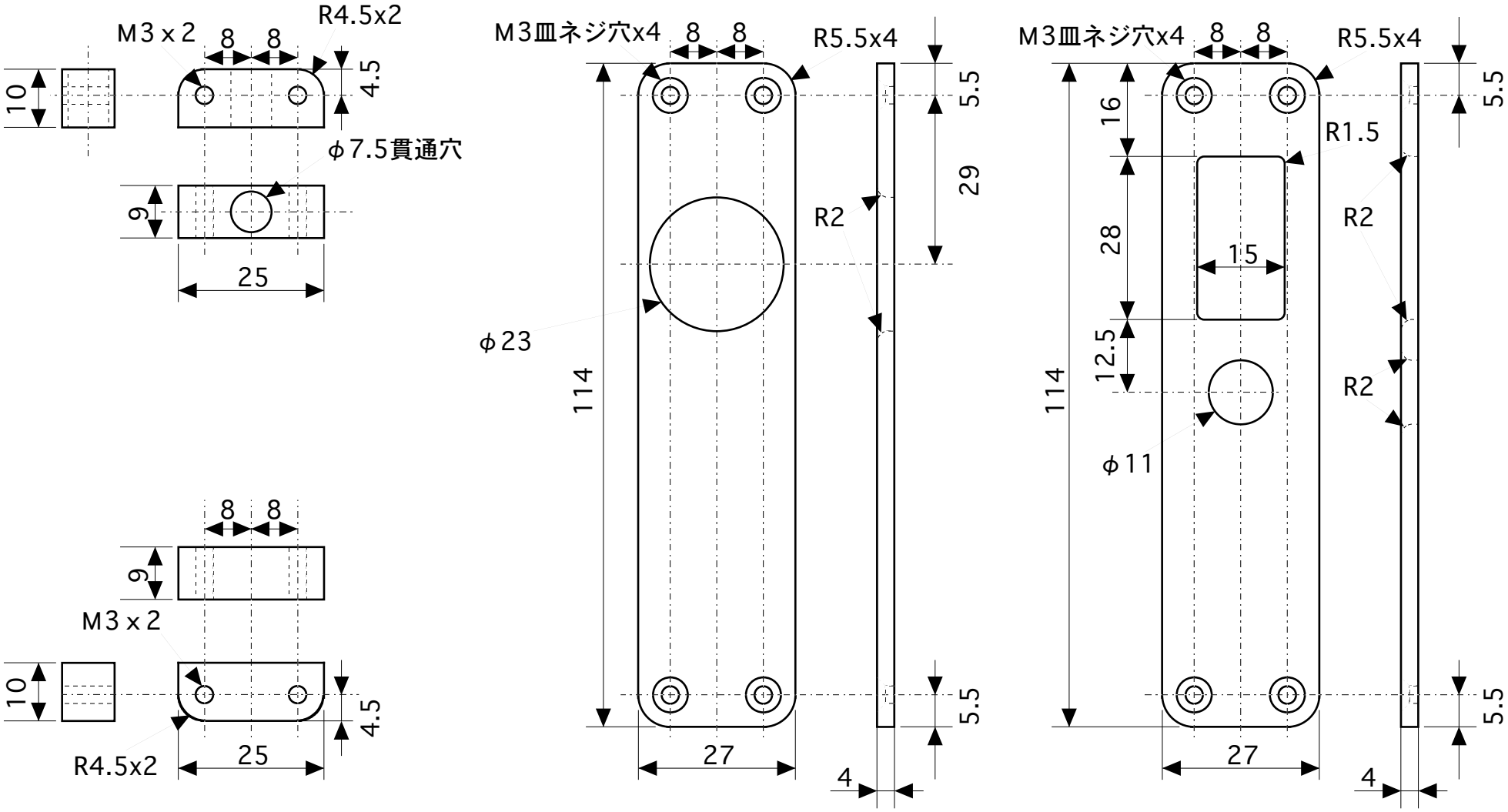

iPod shuffle プロテクター